R. Hammel CRÉATEUR

Collection **DESIGN**

Gamme BASTIDE

Mélangeur d'évier

- Croisillons métal.
- Têtes céramique 1/2 tour.
- Alimentation par 2 flexibles EPDM à écrous prisonniers, longueur 350 mm.
- Un point de fixation.
- Bec fondu orientable.
- Aérateur métal NF.
- Finition : chromé.

- **Ref. 4996**
- Garantie mélangeur 5 ans*.

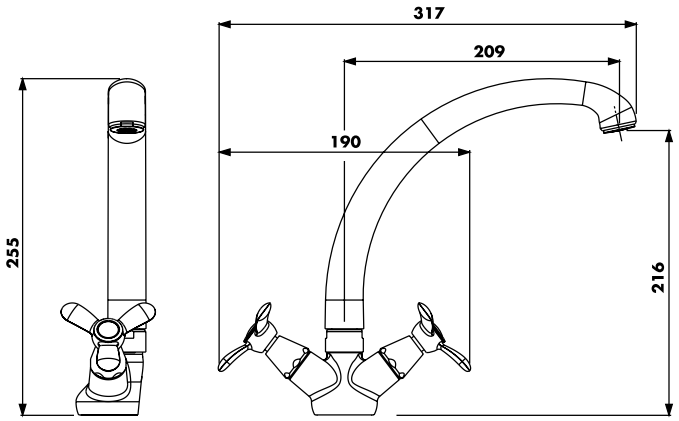

Votre installateur conseil Hammel

F4996-0614

* Garantie contre tout défaut de fabrication. Cf conditions générales de vente.

HAMMEL ROBINETTERIE : ZAE de Saltgourde - Marsac sur l'Isle - 24 052 Périgueux CT Cedex 9
Tel. 05 53 02 86 86 - Fax. 05 53 54 24 24 - www.hammel.fr