Collection Salle de bains | 2017

R. Hammel CRÉATEUR

R. Hammel CRÉATEUR EST UNE MARQUE DE Hammel ROBINETTERIE

R.Hammel CRÉATEUR

R.Hammel Créateur, c'est notre collection de robinetterie contemporaine et haut de gamme.
Elle se distingue par son design, sa robustesse, sa grande fiabilité et un confort d'utilisation optimal.
Les robinetteries R.Hammel CRÉATEUR ont bénéficié, au fil des années, d'innovations et de brevets garantissant fiabilité et respect de l'environnement.

Partenaire des installateurs, Hammel Robinetterie vous garantit la qualité de finition et d'installation de votre matériel sanitaire.

L'expertise d'un professionnel vous assure la fiabilité et la durabilité de l'installation. De la même façon, il saura étudier vos besoins dans le respect des règles de l'art.

Réalisez vos projets en toute tranquillité.

Hammel ROBINETTERIE

Spécialiste en accessoires de plomberie, chauffage et sanitaire, notre particularité réside dans notre positionnement de **Concepteur et Distributeur**. C'est pour nos clients professionnels la garantie de produits innovants et facilitants qui répondent aux normes en vigeurs et aux exigences de chaque chantier.
Adossés à la qualité et à la fiabilité de nos produits, un stock centralisé sur 11 000 m², plus de 20 000 articles en stock, une logistique automatisée, nous permettent de garantir un taux de services optimal.
Aujourd'hui, un professionnel sur trois nous fait confiance, nos équipes commerciales, techniques, recherches et développement, mettent tout en oeuvre pour apporter des réponses en termes de nouveautés produits qui anticipent les besoins du marché et les attentes de nos clients.

innove avec sa collection 2017

- Une économie d'énergie et d'eau chaude avec la **tecnologie C3**
- Une qualité parfaite avec **une garantie totale de 10 ans** corps et cartouche
- Un nouveau **système de fixation breveté**

FIXOFAST

Fiabilité :
un système breveté et tout en un pour ne perdre aucune pièce

Confort :
une pose par le dessus

Gain de temps :
une pose en 30 secondes chrono

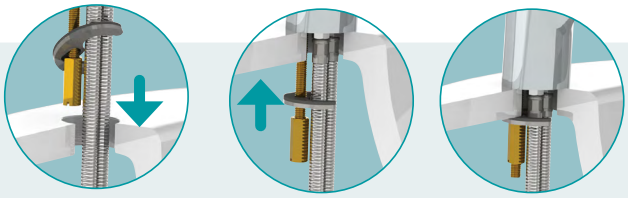

Insérer par le dessus l'ensemble kit de fixation et flexibles d'alimentation pré-montés sur la robinetterie.
Serrer l'écrou, la robinetterie est fixée !
> Retrouver la vidéo sur www.hammel.fr

* Système de fixation intégré selon modèle

Au sein du Hammel Lab', les ingénieurs du pôle recherche & développement conçoivent et développent des produits innovants et faciles à installer.
Ces produits différenciants, recommandés aussi bien par les plombiers installateurs que les prescripteurs, répondent aux normes européennes les plus exigeantes et font l'objet de dépôt de brevet.

SOMMAIRE

LA ROBINETTERIE
Gamme Rond'O ..... page 5
Gamme Kubick ..... page 7
Gamme Class'O ..... page 9
Gamme Absolu Advance ..... page 11
Gamme Konfort ..... page 13
Gamme Access'O ..... page 15

L'HYDROTHÉRAPIE
Les colonnes de douche ..... page 16

LES MEUBLES SALLE DE BAINS
Meubles New York ..... page 18
Meubles Lumpur ..... page 19
Meubles Delhi ..... page 20
Meubles Sidney ..... page 21
Meubles Dubaï ..... page 22
Meubles Boston ..... page 23
Lave-mains Cuzco ..... page 24
Lave-mains Goïa ..... page 25

LES PAROIS DE DOUCHE
Parois Auméa ..... page 26
Parois Eris ..... page 27
Parois Basti ..... page 28
Ecrans de douche ..... page 29

LES RECEVEURS DE DOUCHE
Céramique ..... page 30
Synthèse ..... page 31

LES CABINES DE DOUCHE
Cabine Yako ..... page 32
Cabine Taya ..... page 33
Cabine Ilda ..... page 34
Cabine Flore ..... page 35
Cabine Alice ..... page 36

LES SÈCHE-SERVIETTES
Chauffage central ..... page 38
Tout électrique ..... page 37

LES PACKS W.C
..... page 39

R.Hammel
CRÉATEUR

Simplicité & sobriété

Attestation SANITAIRE Conformité

GARANTIE 10 ANS

Sur cartouches et défauts de fabrication

Un design tendance épuré, tout en rondeur, pour magnifier votre salle de bains ainsi que votre cuisine pour votre plus grand plaisir.

MITIGEUR DE LAVABO

Manette métal.
Cartouche Ø35 mm.
Bec fixe avec aérateur anticalcaire.
2 points de fixation.
Flexibles EPDM anti-torsion pré-montés 350 mm.
Vidage laiton NF.
Hauteur totale : 177 mm.
Hauteur sous bec : 105 mm.
Saisie bec : 103 mm.

Finition	Réf.	€ h.t
Chromé	73315	95.73

MITIGEUR DE LAVABO REHAUSSÉ

Manette métal.
Cartouche Ø35 mm.
Bec fixe avec aérateur anticalcaire.
2 points de fixation.
Flexibles EPDM anti-torsion pré-montés 350 mm.
Vidage Clic Clac.
Hauteur totale : 320 mm.
Hauteur sous bec : 254 mm.
Saisie bec : 103 mm.

Finition	Réf.	€ h.t
Chromé	73316	200,00

MITIGEUR DE DOUCHE

Manette métal.
Cartouche Ø35 mm.
Arrivées écrous prisonniers 20/27.
Raccords muraux excentrés avec rosaces.
Entraxe : 150 ± 20 mm.
Saillie raccord flexible : 81 mm.

Finition	Réf.	€ h.t
Chromé	73318	149,09

MITIGEUR BAIN-DOUCHE

Manette métal.
Cartouche Ø35 mm.
Bec fixe avec aérateur anticalcaire.
Arrivées écrous prisonniers 20/27.
Raccords muraux excentrés avec rosaces.
Inverseur automatique.
Entraxe 150 ± 20 mm.
Saillie raccord flexible : 101 mm.
Saillie bec : 142 mm.

Finition	Réf.	€ h.t
Chromé	73314	234,55

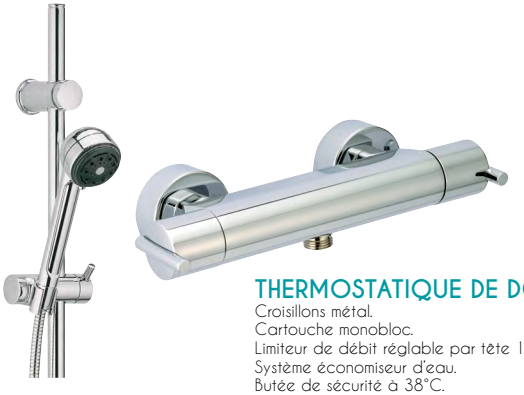

THERMOSTATIQUE DE DOUCHE

Croisillons métal.
Cartouche monobloc.
Limiteur de débit réglable par tête 1/2 tour.
Système économiseur d'eau.
Butée de sécurité à 38°C.
Arrivées écrous prisonniers 20/27.
Raccords muraux laiton excentrés avec rosaces.
Filtres et clapets anti-retour incorporés au corps.
Livré seul ou avec ensemble barre 5 jets.
Entraxe : 150 ± 20 mm
Saillie raccord flexible : 81 à 88 mm.

NF IB - E1 C2 A3 U3

Finition	Réf.	€ h.t
THERMOSTATIQUE SEUL		
Chromé	3303	306,58
AVEC ENSEMBLE BARRE		
Chromé	3313	555,33

THERMOSTATIQUE BAIN-DOUCHE

Croisillons métal.
Cartouche monobloc.
Limiteur de débit réglable par tête 1/2 tour.
Système économiseur d'eau.
Butée de sécurité à 38°C.
Arrivées écrous prisonniers 20/27.
Raccords muraux laiton excentrés avec rosaces.
Filtres et clapets anti-retour incorporés au corps.
Inverseur automatique.
Livré seul ou avec ensemble mural 5 jets.
Entraxe 150 ± 20 mm.
Saillie raccord flexible : 125 à 132 mm.
Saillie raccord bec : 161 à 168 mm.

NF IID/A - E1 C2 A1 U3

Finition	Réf.	€ h.t
THERMOSTATIQUE SEUL		
Chromé	3304	362,51
AVEC ENSEMBLE MURAL		
Chromé	3314	516,76

R.Hammel
CRÉATEUR

Simplicité & efficacité

Attestation SANITAIRE Conformité

GARANTIE 10 ANS

Sur cartouches et défauts de fabrication

Une gamme contemporaine aux lignes épurées. Son design géométrique, simple mais efficace, s'intègre aisément dans les univers graphiques et modernes.

Gamme KUBICK

R. Hammel CRÉATEUR

Collection DESIGN

MITIGEUR DE LAVABO

Manette métal.
Cartouche Ø35 mm.
Bec fondu fixe avec aérateur anticalcaire.
Limiteur de température réglable.
1 point de fixation.
Flexibles Pex avec ATEC 350 mm.
Vidage Clic-Clac.
Hauteur totale : 168 mm.
Hauteur sous bec : 72 mm.
Saisie bec : 85 mm.

Finition	Réf.	€ h.t
Chromé	35011H	141,82

MITIGEUR DE LAVABO REHAUSSÉ

Manette métal.
Cartouche Ø35 mm.
Bec fondu fixe avec aérateur anticalcaire.
Limiteur de température réglable.
1 point de fixation.
Flexibles Pex avec ATEC 350 mm.
Vidage Clic Clac.
Hauteur totale : 391 mm.
Hauteur sous bec : 300 mm.
Saisie bec : 190 mm.

Finition	Réf.	€ h.t
Chromé	35011-2H	195,09

Support de douchette intégré au corps.

MITIGEUR DE DOUCHE

Manette métal.
Cartouche Ø35 mm.
Arrivées écrous prisonniers 20/27.
Raccords muraux laiton excentrés avec rosaces.
Filtres et clapets anti-retour sur départ douche.
Entraxe : 150 ± 20 mm.
Saillie raccord flexible : 144 mm.
Rosaces murales carrées 70 mm.

Finition	Réf.	€ h.t
Chromé	35013	164,20

MITIGEUR BAIN-DOUCHE

Manette métal.
Cartouche Ø35 mm.
Limiteur de température réglable.
Arrivées écrous prisonniers 20/27.
Raccords muraux laiton excentrés avec rosaces.
Filtre et clapet anti-retour sur départ douche.
Inverseur automatique intégré au mousseur.
Entraxe 150 ± 20 mm.
Saillie raccord flexible : 144 mm.
Saillie bec : 181,5 mm.
Rosaces murales carrés 70 mm.

Finition	Réf.	€ h.t
Chromé	35014	227,60

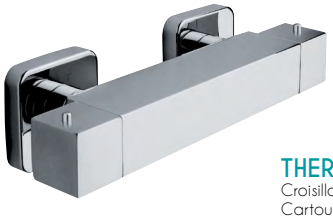

THERMOSTATIQUE DE DOUCHE

Croisillons métal.
Cartouche monobloc.
Limiteur de débit réglable par tête 1/2 tour.
Système économiseur d'eau.
Butée de sécurité à 38°C.
Arrivées écrous prisonniers 20/27.
Raccords muraux laiton excentrés avec rosaces.
Filtres incorporés au corps.
Entraxe : 150 ± 20 mm
Rosaces murales carrées 70 mm.

NF IIB - E1 C2 A1 U3

Finition	Réf.	€ h.t
Chromé	5410	444,96

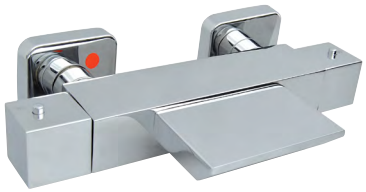

THERMOSTATIQUE BAIN-DOUCHE

Croisillons métal.
Cartouche monobloc.
Limiteur de débit réglable par tête 1/2 tour.
Système économiseur d'eau.
Butée de sécurité à 38°C.
Arrivées écrous prisonniers 20/27.
Raccords muraux laiton excentrés avec rosaces.
Inverseur intégré sur croisillon de débit.
Entraxe 150 ± 20 mm.
Saillie bec : 155 mm.
Rosaces murales carrées 70 mm.

NF II*/B - E3/1 C2 A1 U3

Finition	Réf.	€ h.t
Chromé	5411	672,73

R.Hammel
CRÉATEUR

Des économies d'énergie et d'eau avec la technologie C3

- Sur les mitigeurs, l'ouverture de la manette sur les lavabos et éviers se fait sur l'eau froide pour optimiser les économies d'eau et de production d'eau chaude.
Le limiteur de débit par point dur à mi-course évite l'ouverture totale du mitigeur, ce qui permet une économie d'eau jusqu'à 30% par rapport à un mitigeur qui n'en dispose pas.
- Sur les thermostatiques, la température est limitée à 50°C offrant ainsi une sécurité anti-brûlures et optimise les économies de production d'eau chaude.
Le système d'économiseur d'eau par butée empêche l'ouverture totale du croisillon de débit.

Recommandé dans l'équipement d'une maison basse consommation

BBC

Technologie et Design contemporain

Attestation SANITAIRE Conformité

GARANTIE 10 ANS*

Sur cartouches et défauts de fabrication

Tout le savoir-faire de la griffe R.Hammel pour une esthétique différenciée et reconnue !

FIXOFAST : **nouveau système de fixation breveté***

- **Gain de temps :** une pose en 30 secondes chrono
- **Confort :** une pose par le dessus
- **Fiabilité :** un système breveté et tout en un pour ne perdre aucune pièce

* Système de fixation intégré selon modèle

MITIGEUR DE LAVABO

Manette métal.
Cartouche Ø35 mm.
Bec fixe avec aérateur anticalcaire.
Limiteur de débit par point dur.
Limiteur de température réglable.
1 point de fixation avec étrier inclinable.
Flexibles EPDM anti-torsion pré-montés 350 mm.
Vidage laiton. Tirette latérale.
Hauteur totale : 170 mm.
Hauteur sous bec : 110 mm.
Saillie bec : 115 mm.

NF - E0 C3 A1 U3 FIXOFAST

Finition	Réf.	€ h.t
Chromé	133001	96,36

MITIGEUR DE LAVABO REHAUSSÉ

Manette métal.
Cartouche Ø35 mm.
Bec fixe avec aérateur anticalcaire.
Limiteur de débit par point dur.
Limiteur de température réglable.
Fixation en 2 points..
Flexibles EPDM anti-torsion pré-montés 350 mm.
Vidage clic-clac.
Hauteur totale : 255 mm.
Hauteur sous bec : 205 mm.
Saillie bec : 150 mm.

Technologie C3

Finition	Réf.	€ h.t
Chromé	133011	214,55

MITIGEUR DE DOUCHE

Manette métal.
Cartouche Ø35 mm.
Limiteur de débit par point dur.
Limiteur de température réglable.
Arrivées écrous prisonniers 20/27.
Raccords muraux laiton excentrés avec rosaces.
Clapet anti-retour.
Entraxe 150 ± 20 mm.
Saillie raccord flexible : 55 mm.
Rosaces murales Ø65 mm.

NF - E1 C2 A1 U3

Finition	Réf.	€ h.t
Chromé	133031	103,64

MITIGEUR BAIN-DOUCHE

Manette métal.
Cartouche Ø35 mm.
Bec fixe avec aérateur anticalcaire.
Limiteur de débit par point dur.
Limiteur de température réglable.
Arrivées écrous prisonniers 20/27.
Raccords muraux laiton excentrés avec rosaces.
Clapet anti-retour.
Inverseur automatique.
Entraxe 150 ± 20 mm.
Saillie bec : 130 mm.
Rosaces murales Ø65 mm.

NF - E3 C2 A1 U3

Finition	Réf.	€ h.t
Chromé	133051	125,45

THERMOSTATIQUE DE DOUCHE CORPS FROID

Croisillons métal.
Cartouche thermostatique anticalcaire avec filtres.
Limiteur de débit réglable par tête 1/2 tour.
Système économiseur d'eau.
Limitation de la température à 50°C.
Butée de sécurité à 38°C.
Arrivées écrous prisonniers 20/27.
Raccords muraux laiton excentrés avec rosaces.
Clapets anti-retour incorporés au corps.
Entraxe 150 ± 20 mm.
Saillie raccord flexible : 85 à 91 mm.
Rosaces murales Ø63 mm.

NF - E2 C3 A3 U3

Finition	Réf.	€ h.t
Chromé	13334	172,73

THERMOSTATIQUE BAIN-DOUCHE

Croisillons métal.
Cartouche thermostatique anticalcaire avec filtres.
Limiteur de débit réglable par tête 1/2 tour.
Système économiseur d'eau.
Limitation de la température à 50°C.
Butée de sécurité à 38°C.
Arrivées écrous prisonniers 20/27.
Raccords muraux laiton excentrés avec rosaces.
Clapets anti-retour incorporés au corps.
Inverseur sur croisillon de débit.
Entraxe 150 ± 20 mm.
Saillie raccord flexible : 86 à 92 mm.
Saillie raccord bec : 166 à 172 mm.
Rosaces murales Ø63 mm.

NF - E3/1 C3 A1 U3

Finition	Réf.	€ h.t
Chromé	13335	269,09

R. Hammel
CRÉATEUR

Des économies d'énergie et d'eau avec la technologie C3

- Sur les mitigeurs, l'ouverture de la manette sur les lavabos et éviers se fait sur l'eau froide pour optimiser les économies d'eau et de production d'eau chaude. Le limiteur de débit par point dur à mi-course évite l'ouverture totale du mitigeur, ce qui permet une économie d'eau jusqu'à 30% par rapport à un mitigeur qui n'en dispose pas.
- Sur les thermostatiques, la température est limitée à 50°C offrant ainsi une sécurité anti-brûlures et optimise les économies de production d'eau chaude. Le système d'économiseur d'eau par butée empêche l'ouverture totale du croisillon de débit.

Recommandé dans l'équipement d'une maison basse consommation BBC

La robinetterie personnalisable

Attestation SANITAIRE Conformité

GARANTIE 10 ANS*

Sur cartouches et défauts de fabrication

Alliant modernité et classicisme, son design marie les coupes arrondies et angulauses, pour un rendu simple et moderne. Accordez votre robinetterie à votre intérieur : chaque mitigeur de la gamme Absolu Advance est livré avec 2 bagues de couleur interchangeables.

FIXOFAST : nouveau système de fixation breveté*

- **Gain de temps :** une pose en 30 secondes chrono
- **Confort :** une pose par le dessus
- **Fiabilité :** un système breveté et tout en un pour ne perdre aucune pièce

* Système de fixation intégré selon modèle

MITIGEUR DE LAVABO

Manette métal.
Cartouche Ø35 mm.
Bec fixe avec aérateur anticalcaire.
Limiteur de débit par point dur.
Limiteur de température réglable.
1 point de fixation avec étrier inclinable.
Flexibles EPDM pré-montés 300 mm.
Tirette de vidage latérale. Vidage laiton.
Hauteur totale : 154 mm.
Hauteur sous bec : 92 mm.
Saillie bec : 100,5 mm.

NF IA - E0 C3 A2 U3 FIXOFAST

Finition	Réf.	€ h.t
Chromé	45251	93,60

MITIGEUR BAIN-DOUCHE MONOTROU

Manette métal.
Cartouche Ø40 mm.
Limiteur de température réglable.
2 points de fixation.
Flexibles EPDM pré-montés 300 mm.
Clapet anti-retour sur départ douche.
Inverseur automatique.
Hauteur totale : 141 mm.
Hauteur sous bec : 59 mm.
Saillie bec : 118 mm.

NF IID/A - E3/1 C2 A1 U3

Finition	Réf.	€ h.t
Chromé	45331	131,58

MITIGEUR DE DOUCHE

Manette métal.
Cartouche Ø40 mm.
Limiteur de débit par point dur.
Limiteur de température réglable.
Arrivées écrous prisonniers 20/27.
Raccords muraux laiton excentrés avec rosace.
Clapet anti-retour sur départ douche.
Entraxe 150 ± 20 mm.
Saillie raccord flexible : 50 mm.
Rosaces murales Ø60 mm.

NF ID/A - E1 C2 A2 U3

Finition	Réf.	€ h.t
Chromé	45291	104,18

MITIGEUR BAIN-DOUCHE MURAL

Manette métal.
Cartouche Ø40 mm.
Limiteur de débit par point dur.
Limiteur de température réglable.
Arrivées écrous prisonniers 20/27.
Raccords muraux laiton excentrés avec rosaces.
Clapet anti-retour sur départ douche.
Inverseur automatique.
Entraxe 150 ± 20 mm.
Saillie raccord flexible : 113 mm
Saillie bec : 150 mm.
Rosaces murales Ø60 mm.

NF IIC/A - E3/1 C2 A1 U3

Finition	Réf.	€ h.t
Chromé	45281	121,35

THERMOSTATIQUE DE DOUCHE

Croisillons métal.
Cartouche monobloc.
Limiteur de débit réglable par tête 1/2 tour.
Système économiseur d'eau.
Limitation de la température à 50°C.
Arrivées écrous prisonniers 20/27.
Raccords muraux laiton excentrés avec rosaces.
Filtres et clapets anti-retour incorporés au corps.
Entraxe 150 ± 20 mm.
Saillie raccord flexible : 65 mm.
Rosaces murales Ø65 mm.

NF IB - E2 C3 A3 U3

Finition	Réf.	€ h.t
Chromé	61501	209,09

THERMOSTATIQUE BAIN-DOUCHE

Croisillons métal.
Cartouche monobloc.
Limiteur de débit réglable par tête 1/2 tour.
Système économiseur d'eau.
Limitation de la température à 50°C.
Arrivées écrous prisonniers 20/27.
Raccords muraux laiton excentrés avec rosaces.
Filtres et clapets anti-retour incorporés au corps.
Inverseur sur croisillon de débit.
Entraxe 150 ± 20 mm.
Saillie raccord flexible : 70 mm.
Saillie raccord bec : 160 mm.
Rosaces murales Ø65 mm.

NF IID/A - E3/1 C3 A1 U3

Finition	Réf.	€ h.t
Chromé	61551	327,27

R. Hammel
CRÉATEUR

Des économies d'énergie et d'eau avec la technologie C3

- Sur les mitigeurs, l'ouverture de la manette sur les lavabos et éviers se fait sur l'eau froide pour optimiser les économies d'eau et de production d'eau chaude.
Le limiteur de débit par point dur à mi-course évite l'ouverture totale du mitigeur, ce qui permet une économie d'eau jusqu'à 30% par rapport à un mitigeur qui n'en dispose pas.
- Sur les thermostatiques, la température est limitée à 50°C offrant ainsi une sécurité anti-brûlures et optimise les économies de production d'eau chaude.
Le système d'économiseur d'eau par butée empêche l'ouverture totale du croisillon de débit.

Recommandé dans l'équipement d'une maison basse consommation BBC

Une esthétique cossue & classico-contemporaine

Attestation SANITAIRE Conformité

GARANTIE 10 ANS

Sur cartouches et défauts de fabrication

Tous les atouts nécessaires pour satisfaire vos attentes.

FIXFAST : **nouveau système de fixation breveté***

- **Gain de temps :** une pose en 30 secondes chrono
- **Confort :** une pose par le dessus
- **Fiabilité :** un système breveté et tout en un pour ne perdre aucune pièce

* Système de fixation intégré selon modèle

MITIGEUR DE LAVABO

Manette métal.
Cartouche Ø40 mm.
Bec fixe avec aérateur anticalcaire.
Limiteur de débit par point dur.
Limiteur de température réglable.
1 point de fixation avec étrier inclinable.
Flexibles EPDM pré-montés 350 mm.
Vidage laiton.
Hauteur totale : 127 mm.
Hauteur sous bec : 60 mm.
Saillie bec : 110 mm.

NF IA - E1 C3 A2 U3 FIXOFAST

Finition	Réf.	€ h.t
Chromé	112013	72,33

THERMOSTATIQUE DE LAVABO

Croisillons métal.
Cartouche monobloc.
Bec orientable avec aérateur anticalcaire.
Débit réglable par tête 1/2 tour.
Système économiseur d'eau.
Butée de température à 38°C.
1 point de fixation.
Flexibles EPDM 300 mm.
Clapets anti-retour incorporés au corps.
Vidage laiton.
Hauteur totale : 220 mm.
Hauteur sous bec : 200 mm.
Saillie bec : 138 mm.

Finition	Réf.	€ h.t
Chromé	4303	346,80

MITIGEUR DE DOUCHE

Manette métal.
Cartouche Ø40 mm.
Limiteur de débit par point dur.
Limiteur de température réglable.
Arrivées écrous prisonniers 20/27.
Raccords muraux excentrés avec rosaces.
Entraxe 150 ± 20 mm.
Rosaces murales Ø67 mm.

NF IA - E1 C2 A2 U3

Finition	Réf.	€ h.t
Chromé	11203	71,62

MITIGEUR BAIN-DOUCHE

Manette métal.
Cartouche Ø40 mm.
Bec fixe avec aérateur anticalcaire.
Limiteur de débit par point dur.
Limiteur de température réglable.
Arrivées écrous prisonniers 20/27.
Raccords muraux excentrés avec rosaces.
Inverseur automatique.
Entraxe 150 ± 20 mm.
Saillie raccord flexible : 114 mm
Saillie bec : 157 mm
Rosaces murales Ø61 mm.

NF IIC/A - E3/1 C2 A1 U3

Finition	Réf.	€ h.t
Chromé	11204	108,35

THERMOSTATIQUE DE DOUCHE

Croisillons métal.
Cartouche monobloc.
Limiteur de débit réglable par tête 1/2 tour.
Système économiseur d'eau.
Butée de sécurité à 38°C.
Arrivées écrous prisonniers 20/27.
Raccords muraux excentrés avec rosaces.
Filtres et clapets anti-retour incorporés au corps.
Entraxe 150 ± 20 mm.
Saillie raccord flexible : 67 mm.
Rosaces murales Ø70 mm.

NF IB - E2 C3 A3 U3

Finition	Réf.	€ h.t
Chromé	11209A	145,80

THERMOSTATIQUE BAIN-DOUCHE

Croisillons métal.
Cartouche monobloc.
Bec fixe avec aérateur anticalcaire.
Limiteur de débit réglable par tête 1/2 tour.
Système économiseur d'eau.
Butée de sécurité à 38°C.
Arrivées écrous prisonniers 20/27.
Raccords muraux excentrés avec rosaces.
Filtres et clapets anti-retour incorporés au corps.
Inverseur sur croisillon de débit.
Entraxe 150 ± 20 mm.
Saillie raccord flexible : 72 mm.
Saillie raccord bec : 162 mm.
Rosaces murales Ø70 mm.

NF IID/A - E3/1 C3 A1 U3

Finition	Réf.	€ h.t
Chromé	11206A	224,40

Des économies d'énergie et d'eau avec la technologie C3

- Sur les mitigeurs, l'ouverture de la manette sur les lavabos et éviers se fait sur l'eau froide pour optimiser les économies d'eau et de production d'eau chaude.
Le limiteur de débit par point dur à mi-course évite l'ouverture totale du mitigeur, ce qui permet une économie d'eau jusqu'à 30% par rapport à un mitigeur qui n'en dispose pas.
- Sur les thermostatiques, la température est limitée à 50°C offrant ainsi une sécurité anti-brûlures et optimise les économies de production d'eau chaude.
Le système d'économiseur d'eau par butée empêche l'ouverture totale du croisillon de débit.

Recommandé dans l'équipement d'une maison basse consommation

BBC

Simplicité & sobriété

Attestation SANITAIRE Conformité

GARANTIE 10 ANS

Sur cartouches et défauts de fabrication

sont les principaux caractères définissant cette gamme qui propose une diversité de modèles correspondants à toutes les installations.

FIXOFAST : **nouveau système de fixation breveté***

- **Gain de temps :** une pose en 30 secondes chrono
- **Confort :** une pose par le dessus
- **Fiabilité :** un système breveté et tout en un pour ne perdre aucune pièce

* Système de fixation intégré selon modèle

MITIGEUR DE LAVABO

Manette métal.
Cartouche Ø40 mm.
Bec fixe avec aérateur anticalcaire.
Limiteur de débit par point dur.
Limiteur de température réglable.
1 point de fixation avec étrier inclinable.
Flexibles EPDM pré-montés 350 mm.
Vidage laiton. Tirette latérale.
Hauteur totale : 130 mm.
Hauteur sous bec : 50 mm.
Saillie bec : 100 mm.

NF IIA - EO C3 A1 U3 FIXOFAST

Finition	Réf.	€ h.t
Chromé	12919	59,64

MITIGEUR DE LAVABO HAUT

Manette métal.
Cartouche Ø40 mm.
Bec orientable avec aérateur anticalcaire.
Limiteur de débit par point dur.
Limiteur de température réglable.
1 point de fixation avec étrier inclinable.
Flexibles EPDM pré-montés 350 mm.
Vidage laiton. Tirette latérale.
Hauteur totale : 250 mm.
Hauteur sous bec : 225 mm.
Saillie bec : 150 mm.

NF - EO C3 A2 U3 FIXOFAST

Finition	Réf.	€ h.t
Chromé	12918	103,82

MITIGEUR DE DOUCHE

Manette métal.
Cartouche Ø40 mm.
Limiteur de débit par point dur.
Limiteur de température réglable.
Arrivées écrous prisonniers 20/27.
Raccords muraux excentrés avec rosaces.
Clapet anti-retour.
Entraxe 150 ± 20 mm.
Saillie raccord flexible : 60 mm.
Rosaces murales Ø65 mm.

NF IIA - E1 C2 A1 U3

Finition	Réf.	€ h.t
Chromé	12914	56,64

MITIGEUR BAIN-DOUCHE

Manette métal.
Cartouche Ø40 mm.
Bec fixe avec aérateur anticalcaire.
Limiteur de débit par point dur.
Limiteur de température réglable.
Arrivées écrous prisonniers 20/27.
Raccords muraux excentrés avec rosaces.
Clapet anti-retour.
Inverseur automatique.
Entraxe 150 ± 20 mm.
Saillie raccord flexible : 130 mm
Saillie bec : 180 mm
Rosaces murales Ø65 mm.

NF IIC/A - E3/1 C2 A1 U3

Finition	Réf.	€ h.t
Chromé	12934	87,27

THERMOSTATIQUE DE DOUCHE

Croisillons métal.
Cartouche monobloc.
Limiteur de débit réglable par tête 1/2 tour.
Système économiseur d'eau.
Limitation de la température à 50°C.
Arrivées écrous prisonniers 20/27.
Raccords muraux laiton excentrés avec rosaces.
Filtres et clapets anti-retour incorporés au corps.
Entraxe 150 ± 20 mm.
Saillie raccord flexible : 68 à 74 mm.
Rosaces murales Ø63 mm.

NF IB - E2 C3 A3 U3

Finition	Réf.	€ h.t
Chromé	13303	126,36

THERMOSTATIQUE BAIN-DOUCHE

Croisillons métal.
Cartouche monobloc.
Limiteur de débit réglable par tête 1/2 tour.
Système économiseur d'eau.
Limitation de la température à 50°C.
Arrivées écrous prisonniers 20/27.
Raccords muraux laiton excentrés avec rosaces.
Filtres et clapets anti-retour incorporés au corps.
Inverseur sur croisillon de débit.
Entraxe 150 ± 20 mm.
Saillie raccord flexible : 73 à 79 mm.
Saillie raccord bec : 147 à 153 mm.
Rosaces murales Ø63 mm.

NF IID/A - E3/1 C3 A1 U3

Finition	Réf.	€ h.t
Chromé	13302	190,91

Les colonnes de douche thermostatiques

R. Hammel CRÉATEUR

KUBICK

CLASS'O

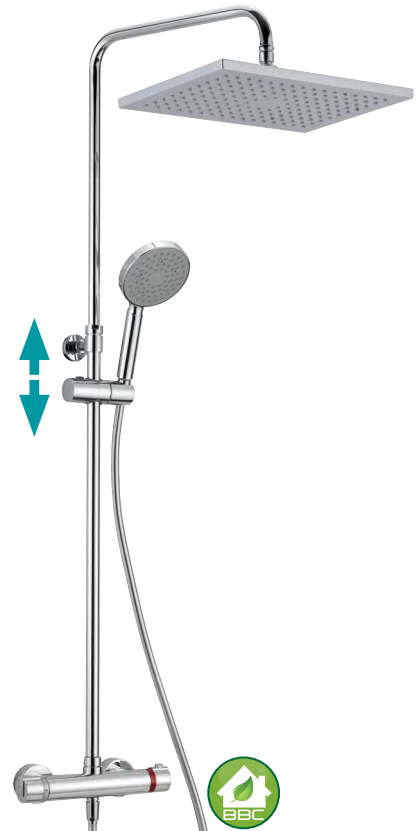

ABSOLU Advance

KONFORT

COLONNE KUBICK

Mitigeur thermostatique 2 sorties :
- Butée de sécurité à 38°C.
- Ecrous prisonniers 20/27.

Colonne télescopique à double fixation murale.
Pomme de tête laiton anticalcaire 300 x 300 mm.
Douchette carrée monojet anticalcaire.
Flexible PVC lisse 1,75 m.
Inverseur pomme / douchette sur croisillon.
Hauteur réglable de 760 à 1260 mm.
Saillie pomme de tête : 505 mm.
Thermostatique entraxe 150 ± 20 mm.
Rosaces murales thermostatique carrées : 64 mm

GARANTIE 2 ANS

Chromé	Réf. 4748	622,58€*

COLONNE CLASS'O CORPS FROID

Mitigeur thermostatique 2 sorties :
- Croisillons ABS.
- Température réglable de +15°C à +50°C.
- Butée de sécurité à 38°C.
- Clapets anti-retour et filtres intégrés.

Colonne en laiton Ø20 mm.
Pomme de tête ABS anticalcaire Ø200 mm.
Douchette monojet anticalcaire.
Flexible PVC renforcé 1,50 m.
Inverseur pomme / douchette sur croisillon.
Support de douchette coulissant.
Hauteur : 1146 mm.
Saillie pomme de tête : + 225 mm.
Thermostatique entraxe 150 ± 20 mm.
Rosaces murales thermostatique Ø65 mm

GARANTIE 2 ANS

Chromé	Réf. 4177	519,31€*

COLONNE ABSOLU Advance

Thermostatique livré avec 2 bagues de couleur interchangeables (bague rubis et chromée).
Mitigeur thermostatique NF avec **technologie C3** : limitation de température à 50°C. Limiteur de débit.
Colonne télescopique en laiton Ø20 mm.
Pomme de tête anticalcaire 360 x 240 mm.
Douchette monojet anticalcaire Ø118 mm.
Flexible PVC lisse 1,50 m.
Support de douchette coulissant.
Hauteur réglable de 808 à 1308 mm.
Saillie pomme de tête : 536 à 541 mm.
Thermostatique entraxe 150 ± 20 mm.
Rosaces murales thermostatique Ø63 mm.

GARANTIE 3 ANS

Chromé	Réf. 6160A	467,38€*

COLONNE KONFORT

Mitigeur thermostatique NF avec **technologie C3** : limitation de température à 50°C. Limiteur de débit.
Colonne en laiton Ø20 mm.
Pomme de tête anticalcaire Ø200 mm.
Douchette micro monojet anticalcaire.
Flexible double agrafage 1,50 m.
Support de douchette coulissant.
Hauteur : 1237 mm.
Saillie pomme de tête : + 300 mm.
Thermostatique entraxe 150 ± 20 mm.
Rosaces murales thermostatique Ø63 mm.

GARANTIE 2 ANS

Chromé	Réf. 6300A	332,18€*

Hammel ROBINETTERIE

* Prix Publics HT indicatifs

Les colonnes de douche thermostatiques

R.Hammel CRÉATEUR

DOME ROND

DOME CARRÉ

POMME LARGE

DOME RECTANGULAIRE

COLONNE DOME ROND

Mitigeur thermostatique 2 sorties :
- Butée de sécurité à 38°C.
- Limiteur de débit à 50%.
- Raccords muraux excentrés de 10 mm.

Colonne en laiton Ø 22 mm.
Pomme de tête anticalcaire Ø250 mm.
Douchette micro monojet anticalcaire.
Flexible double agrafage 1,50 m.
Support de douchette coulissant.
Inverseur pomme / douchette sur croisillon.
Hauteur hors mitigeur : 995 mm.
Saillie pomme de tête : 308 mm.
Thermostatique entraxe 150 ± 20 mm.

GARANTIE 2 ANS

Chromé **Réf. 474016** 252,91€*

COLONNE DOME CARRÉ

Mitigeur thermostatique 2 sorties :
- Butée de sécurité à 38°C.
- Ecrous prisonniers 20/27.
- Raccords muraux excentrés de 10 mm.

Colonne en laiton Ø20 mm.
Pomme de tête laiton anticalcaire 200 x 200 mm.
Douchette carrée monojet anticalcaire.
Flexible PVC lisse 1,75 m.
Inverseur pomme / douchette sur croisillon.
Hauteur : 1190 mm.
Saillie pomme de tête : 380 à 385 mm.
Thermostatique entraxe 150 ± 20 mm.

Chromé **Réf. 4749** 300,45€*

COLONNE POMME LARGE

Mitigeur thermostatique 2 sorties :
- Butée de sécurité à 38°C.
- Raccords muraux excentrés de 10 mm.

Colonne télescopique laiton Ø25 mm.
Pomme de tête anticalcaire 400 x 400 mm.
Douchette 3 jets anticalcaire.
Flexible universel ultra-résistant 1,50 m.
Support de douchette coulissant.
Inverseur pomme / douchette sur croisillon.
Hauteur hors mitigeur : 920 à 1300 mm.
Saillie pomme de tête : + 260 mm.
Thermostatique entraxe 150 ± 20 mm.

GARANTIE 2 ANS

Chromé **Réf. 474516** 539,35€*

COLONNE DOME RECTANGULAIRE

Mitigeur thermostatique 2 sorties :
- Butée de sécurité à 38°C.
- Raccords muraux excentrés de 10 mm.

Colonne laiton 25,50 x 15 mm.
Pomme de tête anticalcaire 300 x 200 mm.
Douchette monojet anticalcaire.
Flexible universel ultra-résistant 1,50 m.
Support de douchette coulissant.
Hauteur hors mitigeur : 1040 mm.
Saillie pomme de tête : 390 mm.
Thermostatique entraxe 150 ± 20 mm.

GARANTIE 2 ANS

Chromé **Réf. 51016** 408,25€*

Hammel ROBINETTERIE

* Prix Publics HT indicatifs

Meubles au sol NEW YORK

- MEUBLE PRÉ-MONTÉ
- FINITION AU CHOIX
- DE 70 cm à 120 cm

Finition Blanc brillant

Finition Graphité brillant

Corps de meuble livré monté avec vide sanitaire.
Plan céramique avec vasque moulée.
Façade et corps de meuble en mélaminé recouvert MDF épaisseur 16 mm.
Miroir à poser épaisseur 19 mm.
Spots halogène 2 x 40 W classe 2 IP44.
Portes à fermeture ralentie.
Poignées métalliques chromées.
Pieds aluminium fournis.
Livré sans robinetterie ni vidage.

FINITION BLANC BRILLANT

Largeur 70 cm 1 vasque - 2 portes	Réf. 990700	393,76€*
Largeur 80 cm 1 vasque - 2 portes	Réf. 990800	416,51€*
Largeur 120 cm 2 vasques - 3 portes	Réf. 990120	766,75€*

FINITION GRAPHITÉ BRILLANT

Largeur 70 cm 1 vasque - 2 portes	Réf. 991700	393,76€*
Largeur 80 cm 1 vasque - 2 portes	Réf. 991800	416,51€*
Largeur 120 cm 2 vasques - 3 portes	Réf. 991120	766,75€*

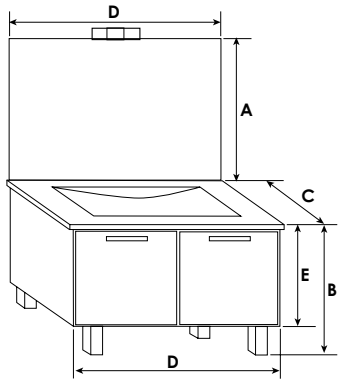

Références	A (mm)	B (mm)	C (mm)	D (mm)	E (mm)
990700 / 991700	1080	800	460	700	700
990800 / 991800	1080	800	460	800	800
990120 / 991120	1080	800	460	1210	700

Hammel ROBINETTERIE

* Prix Publics HT indicatifs

Meubles à suspendre LUMPUR

- MEUBLE PRÉ-MONTÉ
- DE 60 cm à 100 cm

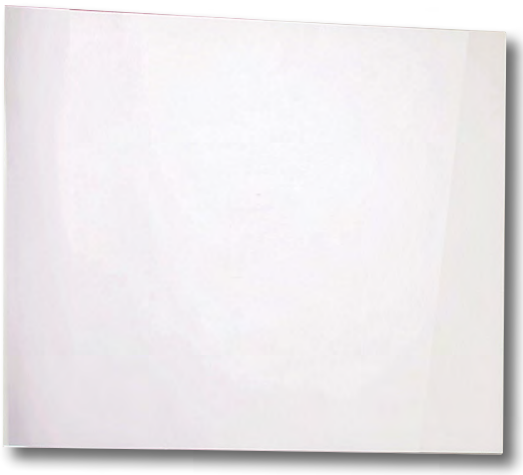

Corps de meuble livré monté avec vide sanitaire.
Plan céramique avec vasque pré-formée.
Structure de caisson en panneau de particules de 15 mm hydrofuge revêtue mélaminé blanc.
Miroir simple à suspendre.
Portes en panneau de particules laqué blanc avec poignées prise en main et fermeture progressive.
Tiroirs en panneau de particules laqué blanc avec poignées prise en main.
Spot classe 2 IP44.
Possibilité de convertir le meuble en version sol avec les pieds recoupables (hauteur 29,5 à 31 cm).
Livré sans robinetterie ni vidage.
Finition : laqué blanc.

Largeur 60 cm — **Réf. 96860** — 273,11€*
1 vasque - 1 porte - 2 tiroirs

Largeur 80 cm — **Réf. 96880** — 332,04€*
1 vasque - 2 portes - 2 tiroirs

Largeur 100 cm — **Réf. 968100** — 417,80€*
1 vasque - 2 portes - 4 tiroirs

Plan céramique vasque pré-formée

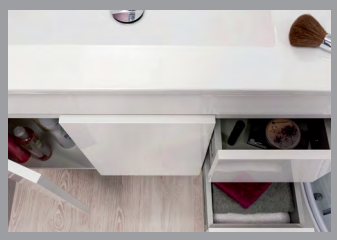

Tiroirs avec poignée prise en main

Pieds recoupables
Réf. 989PIEDS

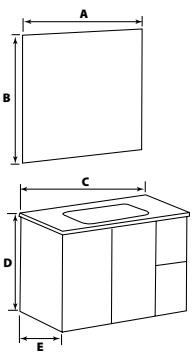

Références	A (mm)	B (mm)	C (mm)	D (mm)	E (mm)
96860	600	500	610	520	460
96880	800	500	810	520	460
968100	1000	500	1010	520	460

* Prix Publics HT indicatifs

Meubles à suspendre DELHI

- MEUBLE PRÉ-MONTÉ
- DE 60 cm et 80 cm

Corps de meuble livré monté avec vide sanitaire.
Plan en résine avec vasque préformée.
Caisson en panneaux de particules 15 mm hydrofuge.
Miroir simple à suspendre sans éclairage.
2 tiroirs en panneaux de particules avec bandeau chêne wengué.
Fermeture progressive et poignées prise en main.
Livré sans robinetterie, sans vidage et sans éclairage.
Finition : laqué blanc.

Largeur 60 cm	Réf. 800222	392,69€*
Largeur 80 cm	Réf. 800225	446,11€*

Plan résine avec vasque pré-formée

Bandeau chêne Wengué

Glissières invisibles

SPOT EN OPTION

Classe 2.
IP 44.

Spot simple	Réf. 968AS	30,20€*
Spot double	Réf. 968AD	38,85€*

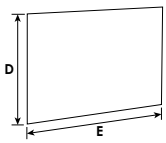

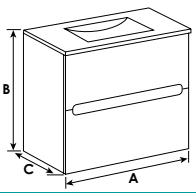

Références	A (mm)	B (mm)	C (mm)	D (mm)	E (mm)
800222	610	540	460	600	600
800225	810	540	460	600	800

Hammel KOBINETTERIE

* Prix Publics HT indicatifs

Meubles à suspendre modulables SYDNEY

- MEUBLE PRÉ-MONTÉ
- BLOCS DE 90cm de large
- 2 FINITIONS AU CHOIX

Un design déstructuré pour une organisation personnalisée de votre espace salle de bains.

BLOCS MEUBLE AVEC VASQUE

Corps de meuble livré monté avec vide sanitaire.
Plan céramique blanc avec vasque préformée.
Caisson en panneau de particules hydrofuge de 15 mm revêtu laqué blanc ou taupe.
Tiroir en panneau de particules laqué blanc ou taupe à fermeture progressive, avec poignées chromées et glissières invisibles.
Miroir simple 90 x 60 cm à suspendre sans éclairage.
Livré sans robinetterie ni vidage.
Largeur : 90 cm.

Finition : blanc	Réf. 800231	411,76€*
Finition : taupe	Réf. 800236	452,44€*

BLOCS MEUBLE BAS

Corps de meuble livré monté.
Caisson en panneau de particules de 15 mm revêtu laqué blanc ou taupe.
Tiroir en panneau de particules laqué blanc ou taupe à fermeture progressive, avec poignées chromées et glissières invisibles.
Largeur : 90 cm.

Finition : blanc	Réf. 800234	255,80€*
Finition : taupe	Réf. 800239	320,65€*

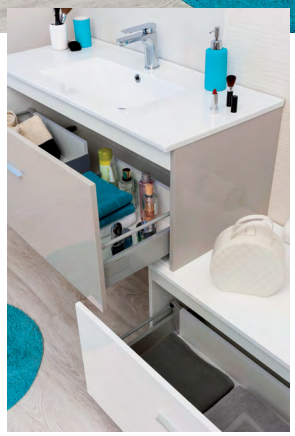

COLONNE À SUSPENDRE

Caisson en panneau de particules de 15 mm revêtu laqué blanc ou taupe.
Porte en panneau de particules revêtu laqué blanc ou taupe avec poignées chromées.

Finition : blanc	Réf. 800235	196,29€*
Finition : taupe	Réf. 800240	272,27€*

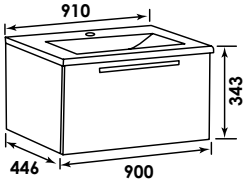

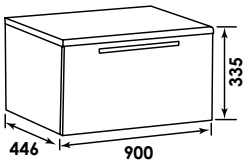

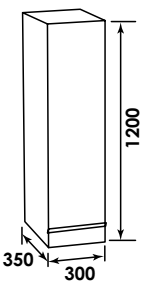

Hammel KOBINE-ERIE

* Prix Publics HT indicatifs

Meubles à suspendre DUBAÏ

- MEUBLE PRÉ-MONTÉ
- FINITION AU CHOIX
- DE 60 CM À 120 CM

Finition Grey

Corps de meuble livré monté avec vide sanitaire.
Plan céramique blanc avec vasque intégrée.
Façade et corps de meuble en mélaminé 16 mm.
Miroir tablette à suspendre.
Spots halogène IP44.
Tiroirs avec fermeture à frein et poignées aluminium chromé porte-serviettes.
Possibilité de conversion en meuble au sol avec les pieds aluminium 950509P (Haut. 14).
Livré sans robinetterie ni vidage.

FINITION GREY

Largeur 60 cm 1 vasque - 2 tiroirs	Réf. 950500	486,82€*
Largeur 70 cm 1 vasque - 2 tiroirs	Réf. 950501	507,22€*
Largeur 80 cm 1 vasque - 2 tiroirs	Réf. 950502	525,76€*
Largeur 120 cm 2 vasques - 4 tiroirs	Réf. 950503	980,13€*

FINITION CÉRUSÉ

Largeur 60 cm 1 vasque - 2 tiroirs	Réf. 950505	486,02€*
Largeur 70 cm 1 vasque - 2 tiroirs	Réf. 950506	507,22€*
Largeur 80 cm 1 vasque - 2 tiroirs	Réf. 950507	525,76€*
Largeur 120 cm 2 vasques - 4 tiroirs	Réf. 950508	980,13€*

Finition Cérusé

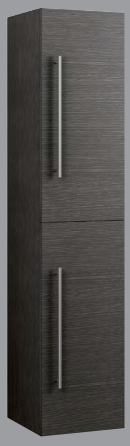

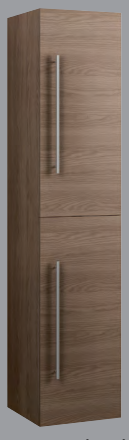

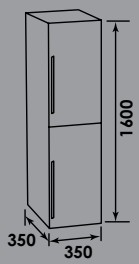

Finition Grey Finition Cérusé

COLONNES À SUSPENDRE

Façade et corps en mélaminé 16 mm.
2 portes à fermeture ralentie avec poignées aluminium.
Intérieur : un tiroir et 3 étagères.

Finition : Grey	Réf. 950509CG	306,93€*
Finition : Cérusé	Réf. 950509CC	306,93€*

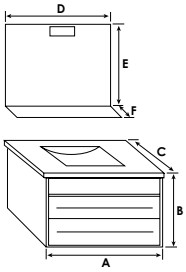

Références	A (mm)	B (mm)	C (mm)	D (mm)	E (mm)	F (mm)
950950 / 950505	600	520	470	600	700	120
950501 / 950506	700	520	470	700	700	120
950502 / 950507	800	520	470	800	700	120
950503 / 950508	1200	520	470	1200	700	120

Hammel ROBINETTERIE

* Prix Publics HT indicatifs

Meubles à suspendre BOSTON

- MEUBLE PRÉ-MONTÉ
- FINITION AU CHOIX
- DE 80 cm à 120 cm

Finition Béton

Finition Taïga

Corps de meuble livré monté avec vide sanitaire 7 cm.
Plan vasque rectangulaire céramique blanche, profondeur 46 cm avec trop plein.
Façade et corps de meuble en panneau de particules mélaminé 16 mm recouvert MDF.
Miroir à suspendre 3 mm collé sur panneau mélaminé 16 mm.
Applique LED classe 2 IP44.
Tiroirs avec fermeture à frein et poignées aluminium chromé intégrées.
Porte à fermeture ralentie avec poignée intégrée.
Possibilité de conversion en meuble au sol avec les pieds aluminium 950509P (Haut. 14).
Livré sans robinetterie ni vidage.

FINITION BÉTON

Largeur 80 cm 1 vasque - 2 tiroirs - 1 porte	Réf. 140080	640,22€*
Largeur 100 cm 1 vasque - 2 tiroirs - 1 porte	Réf. 140100	757,31€*
Largeur 120 cm 2 vasques - 2 tiroirs - 1 porte	Réf. 140120	1124,24€*

FINITION TAÏGA

Largeur 80 cm 1 vasque - 2 tiroirs - 1 porte	Réf. 120080	655,27€*
Largeur 100 cm 1 vasque - 2 tiroirs - 1 porte	Réf. 120100	754,02€*
Largeur 120 cm 2 vasques - 2 tiroirs - 1 porte	Réf. 120120	1124,24€*

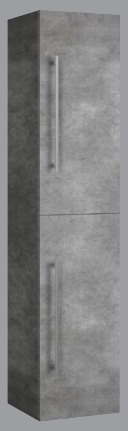
Finition Béton

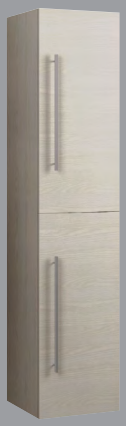
Finition Taïga

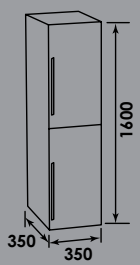

COLONNES À SUSPENDRE

Façade et corps en mélaminé 16 mm.
2 portes à fermeture ralentie avec poignées aluminium.
Intérieur : un tiroir et 3 étagères.

Finition : Béton	Réf. 128035	385,13€*
Finition : Taïga	Réf. 128036	385,13€*

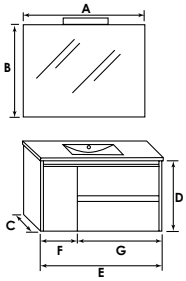

Références	A (mm)	B (mm)	C (mm)	D (mm)	E (mm)	F (mm)	G (mm)
140080 / 120080	800	700	450	580	800	200	600
140100 / 120100	1000	700	450	580	1000	300	700
140120 / 120120	1200	700	450	580	1200	400	800

* Prix Publics HT indicatifs

Meubles Lave-mains CUZCO

- MEUBLE EN KIT
- FINITION AU CHOIX

Finition Blanc

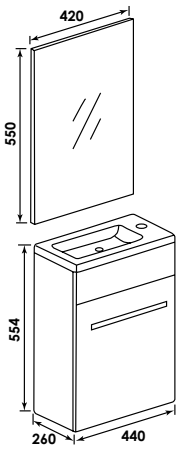

• DE FACE 44 cm

Caisson à suspendre en panneaux de particules mélaminé 15 mm.
Porte et côtés en MDF 15 mm laqué blanc, anthracite ou taupe avec grande poignée porte-serviettes.
Etagère intérieure à hauteur réglable.
Plan résine blanc avec vasque pré-formée.
Miroir simple à suspendre avec chant assorti au caisson.
Livrée sans robinetterie ni vidage.
Fixations murales non fournies.
Livré non monté.

Blanc	Réf. 494878	125,04€*
Anthracite	Réf. 505734	125,04€*
Taupe	Réf. 506069	125,04€*

Finition Anthracite

Finition Taupe

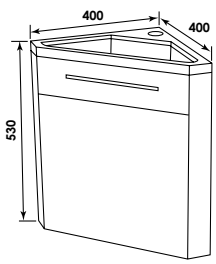

• D'ANGLE 40 x 40 cm

Caisson à suspendre en panneaux de particules mélaminé 15 mm.
Porte à fermeture progressive et côtés en MDF 15 mm laqué blanc, anthracite ou taupe avec grande poignée porte-serviettes.
Etagère intérieure à hauteur réglable.
Plan résine blanc avec vasque pré-formée.
Livrée sans robinetterie ni vidage.
Fixations murales non fournies.
Livré non monté.

Blanc	Réf. 800014	231,85€*
Anthracite	Réf. 800146	231,85€*
Taupe	Réf. 800276	231,85€*

Hammel ROBINETTERIE

* Prix Publics HT indicatifs

Meubles Lave-mains GOÏA

- MEUBLE EN KIT
- FINITION AU CHOIX

Vasque en verre noir

• FINITION CHÊNE CLAIR
• DE FACE 50,5 cm

Caisson à suspendre en panneaux de particules mélaminé 15 mm.
Portes et côtés en MDF 15 mm chêne clair avec poignées gris mat.
Plan en verre noir avec vasque intégrée.
Miroir simple à suspendre avec chant assorti au caisson.
Livrée sans robinetterie ni vidage.
Fixations murales non fournies.
Livré non monté.

Chêne clair **Réf. 800278** 167,87€*

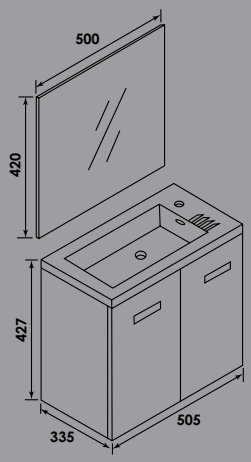

• FINITION BLANC
• DE FACE 50,5 cm

Caisson à suspendre en panneaux de particules mélaminé 15 mm.
Portes et côtés en MDF 15 mm chêne clair avec poignées gris mat.
Plan résine blanc avec vasque pré-formée.
Miroir simple à suspendre avec chant assorti au caisson.
Livrée sans robinetterie ni vidage.
Fixations murales non fournies.
Livré non monté.

Blanc **Réf. 488945** 145,15€*

Vasque en résine blanche

* Prix Publics HT indicatifs

Parois de douche AUMEA

- VERRE SÉRIGRAPHIÉ 4 MM
- 3 BANDES BLANCHES
- INSTALLATION RÉVERSIBLE

Panneaux en verre trempé 4 mm avec sérigraphie 3 bandes peintes blanches et traitement à propriété anticalcaire.
Profilés de finition aluminium peint blanc montés sur paroi (profilés non montés sur accès d'angle 2 portes coulissantes).
Poignées en ABS peint blanc.
Hauteur totale 1850 mm.

ACCÈS DE FACE 3 VOLETS COULISSANTS

Roulettes déclipsables.

Bac 80 cm Extensible de 790 à 810 mm Largeur de passage 418 mm	**Réf. 800031**	177,85€*
Bac 90 cm Extensible de 890 à 910 mm Largeur de passage 484 mm	**Réf. 800032**	187,35€*

ACCÈS DE FACE PORTE PIVOTANTE

Bac 80 cm Extensible de 790 à 810 mm Largeur de la porte 786 mm	**Réf. 509718**	119,44€*

ACCÈS D'ANGLE 2 PORTES COULISSANTES

Bac 70 cm Extensible de 690 à 700 mm Largeur de passage 360 mm	**Réf. 800033**	156,00€*
Bac 80 cm Extensible de 790 à 800 mm Largeur de passage 428 mm	**Réf. 509695**	159,16€*
Bac 90 cm Extensible de 890 à 900 mm Largeur de passage 500 mm	**Réf. 800035**	164,62€*

Porte pivotante

Accès d'angle

Hammel ROBINETTERIE

* Prix Publics HT indicatifs

Parois de douche ERIS

- VERRE SÉRIGRAPHIÉ 5 MM
- 4 BANDES BLANCHES
- INSTALLATION RÉVERSIBLE

Panneaux en verre trempé 4 mm avec sérigraphie 4 bandes peintes blanches et traitement à propriété anticalcaire.
Profilé d'angle et de finition aluminium chromé ou laqué blanc.
Poignées en ABS peint blanc.
Hauteur totale 1900 mm.

QUART DE CERCLE 2 PORTES COULISSANTES

Roulettes déclipsables.
Profilés de finition aluminium laqué blanc non montés.

Bac 90 x 90 cm — Réf. 505116 — 231,15€*
Extensible de 890 à 905 mm
Largeur de passage 565 mm

PANNEAU FIXE

Livré avec profilé d'assemblage pour montage avec porte pivotante ou coulissante.
Profilés de finition aluminium laqué blanc montés.
Extensible de 785 à 800 mm
Bac 80 cm — Réf. 505178 — 123,65€*

Profilés aluminium chromé montés.
Extensible de 785 à 800 mm
Bac 80 cm — Réf. 505246 — 131,33*

ACCÈS DE FACE PORTE PIVOTANTE

Profilés de finition aluminium laqué blanc non montés sauf réf. 505239.

Bac 80 cm — Réf. 505123 — 150,33€*
Extensible de 785 à 815 mm
Largeur de passage 545 mm

Bac 90 cm — Réf. 505161 — 158,53€*
Extensible de 885 à 915 mm
Largeur de passage 625 mm

Profilés aluminium chromé.

Bac 80 cm — Réf. 505222 — 161,93€*
Extensible de 785 à 815 mm
Largeur de passage 545 mm

Bac 90 cm — Réf. 505239 — 169,87€*
Extensible de 885 à 915 mm
Largeur de passage 625 mm

ACCÈS DE FACE PORTE COULISSANTE

Roulettes déclipsables.
Profilés de finition aluminium chromé non montés.

Bac 100 cm — Réf. 505192 — 207,04€*
Extensible de 985 à 1015 mm
Largeur de passage 405 mm

Bac 120 cm — Réf. 505208 — 230,29€*
Extensible de 1185 à 1215 mm
Largeur de passage 505 mm

ACCÈS D'ANGLE 2 PORTES COULISSANTES

Roulettes déclipsables.
Profilés de finition aluminium chromé non montés.

Bac 80 x 80 cm — Réf. 505185 — 251,56€*
Extensible de 790 à 805 mm
Largeur de passage 415 mm

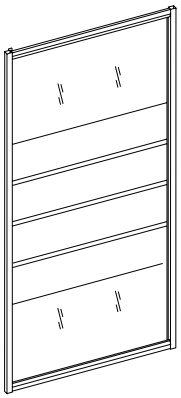

Panneau fixe

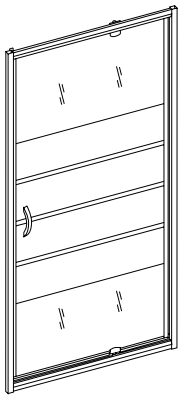

Porte pivotante

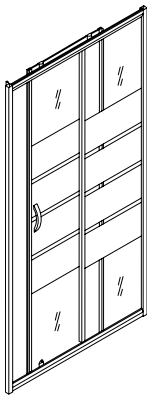

Porte coulissante

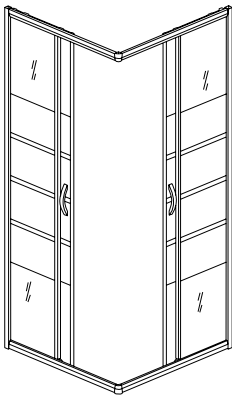

Accès d'angle

* Prix Publics HT indicatifs

Parois de douche BASTI

- VERRE TRANSPARENT 6 mm
- TRAITEMENT ANTICALCAIRE
- INSTALLATION RÉVERSIBLE

Porte pivotante

Panneaux en verre trempé transparent 6 mm Traitement à propriété anticalcaire.
Profilés de finition aluminium chromé.
Poignées en inox chromé.
Hauteur totale 1850 mm.

ACCÈS DE FACE PORTE PIVOTANTE

Profilés de finition montés.

Bac 80 cm Extensible de 800 à 820 mm	Réf. 505406	173,27€*
Bac 90 cm Extensible de 900 à 920 mm	Réf. 505413	177,75€*
Bac 120 cm Extensible de 1184 à 1216 mm	Réf. 800036	232,22€*

PANNEAU FIXE

Livré avec profilé d'assemblage pour montage avec porte pivotante, pliante ou coulissante.
Profilés de finition montés.

Bac 80 cm Extensible de 792 à 808 mm	Réf. 800037	146,13€*
Bac 90 cm Extensible de 892 à 908 mm	Réf. 800038	162,93€*

ACCÈS DE FACE PORTE COULISSANTE

Roulettes déclipsables. Profilés de finition non montés.

Bac 100 cm Extensible de 984 à 1016 mm Largeur de passage 395 mm	Réf. 800040	191,04€*
Bac 120 cm Extensible de 1184 à 1216 mm Largeur de passage 490 mm	Réf. 800041	213,51€*

ACCÈS DE FACE PORTE PLIANTE

Roulettes déclipsables. Profilés de finition montés.

Bac 70 cm Extensible de 684 à 716 mm Largeur de passage 435 mm	Réf. 800042	247,87€*
Bac 80 cm Extensible de 784 à 816 mm Largeur de passage 535 mm	Réf. 800043	251,64€*
Bac 90 cm Extensible de 884 à 916 mm Largeur de passage 635 mm	Réf. 800044	255,42€*

ACCÈS D'ANGLE 2 PORTES COULISSANTES

Roulettes déclipsables. Profilés de finition non montés.

Bac 80 x 80 cm Extensible de 800 à 815 mm Largeur de passage 420 mm	Réf. 505383	260,64€*
Bac 90 x 90 cm Extensible de 900 à 915 mm Largeur de passage 420 mm	Réf. 505390	272,51€*
Bac 100 x 100 cm Extensible de 987 à 1003 mm Largeur de passage 570 mm	Réf. 800045	294,84€*

QUART DE CERCLE 2 PORTES COULISSANTES

Roulettes déclipsables. Profilés de finition non montés.

Bac 80 x 80 cm Extensible de 787 à 803 mm Largeur de passage 470 mm	Réf. 800046	252,80€*
Bac 90 x 90 cm Extensible de 887 à 903 mm Largeur de passage 560 mm	Réf. 800047	271,05€*

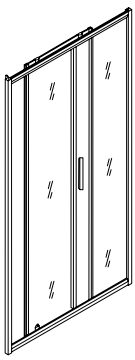

Porte coulissante

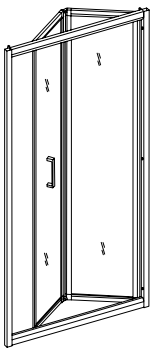

Porte pliante

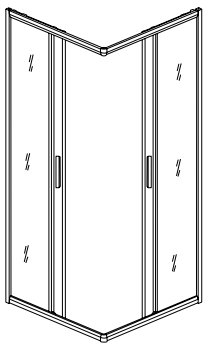

Accès d'angle

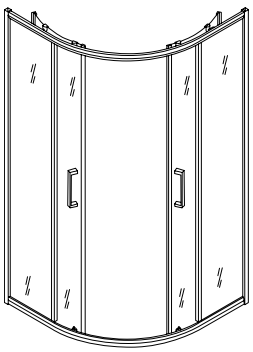

Quart de cercle

Hammel KOBINETTERIE

* Prix Publics HT indicatifs

Ecrans de douche

- VERRE TRANSPARENT 8 mm
- TRAITEMENT ANTICALCAIRE

Ecran fixe

Ecran avec retour

ECRAN FIXE SIMPLE

Panneau en verre sécurit transparent 8 mm Face intérieure du verre avec traitement à propriété anticalcaire.
Une fixation au sol et trois positions pour fixation selon configuration.
Profilé aluminium argenté monté sur paroi.
Livré sans barre de fixation.

80 x 200 cm	Réf. 800048	139,45€*
90 x 200 cm	Réf. 800049	151,05€*
100 x 200 cm	Réf. 800050	162,64€*
120 x 200 cm	Réf. 800051	186,42€*

ECRAN FIXE AVEC RETOUR 90°

Panneau en verre sécurit transparent 8 mm Face intérieure du verre avec traitement à propriété anticalcaire.
Retour de 40 cm pivotant et relevable.
Une fixation au sol et trois positions pour fixation selon configuration.
Profilé aluminium argenté monté sur paroi.
Livré sans barre de fixation.

40 + 80 x 200 cm	Réf. 800052	251,35€*

Barres de fixation

Barre murale simple

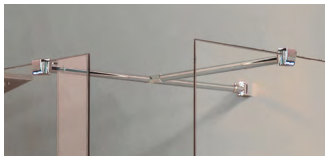

Barre retour murale

Barre plafond

BARRE MURALE SIMPLE

Extensible de 790 à 1300 mm.

Chromé	Réf. 800053	47,87€*

BARRE RETOUR MURALE

Longueur 900 mm recoupable.
A associer avec la barre murale 800053.

Chromé	Réf. 800054	39,80€*

BARRE MURALE SIMPLE

Longueur 800 mm recoupable.

Chromé	Réf. 800055	31,71€*

* Prix Publics HT indicatifs

Receveurs de douche Céramique

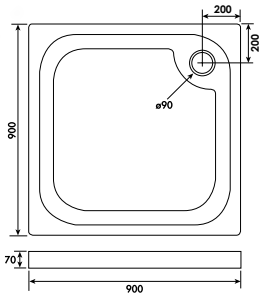

RECEVEUR CARRÉ ÉPAISSEUR 7 CM

A poser ou à encastrer.
Céramique blanche avec surface antidérapante.
Livré sans bonde de douche Ø90 mm.
Finition : blanc.

90 x 90 cm | Réf. 9190 | 263,35€*

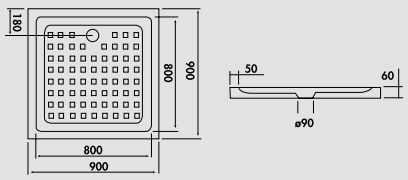

RECEVEUR CARRÉ ÉPAISSEUR 6 CM

A poser ou à encastrer.
Céramique blanche.
Livré sans bonde de douche Ø90 mm.
Finition : blanc.

90 x 90 cm | Réf. 6221 | 372,42€*

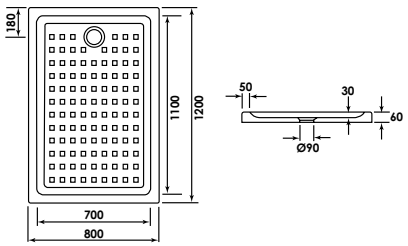

RECEVEUR RECTANGLE ÉPAISSEUR 6 CM

A poser ou à encastrer.
Céramique blanche.
Livré sans bonde de douche Ø90 mm.
Finition : blanc.

80 x 120 cm | Réf. 6222 | 461,85€*

* Prix Publics HT indicatifs

Receveurs de douche Extra-plats synthèse

• EPAISSEUR 3 cm

Surface antidérapante

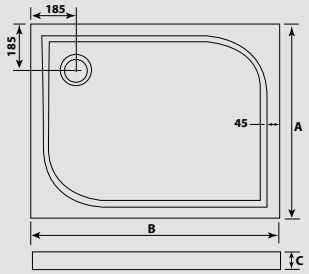

Références	A (mm)	B (mm)	C (mm)
6236	900	900	30
6237	800	1000	30
6238	800	1200	30
6244	800	1600	30

RECEVEURS EN BÉTON DE SYNTHÈSE

A poser ou à encastrer.
Béton de synthèse : mélange de particules de quartz, de résine et de carbonate de calcium.
Surface antidérapante Classe 3 (norme UNI-ENV 12633-2002 annexe A).
Livré sans bonde de douche Ø90 mm.
Finition : blanc.

EVACUATION EN COIN

90 x 90 cm	Réf. 6236	207,91€*
80 x 100 cm	Réf. 6237	308,42€*
80 x 120 cm	Réf. 6238	357,09€*

EVACUATION CENTRALE

80 x 160 cm	Réf. 6244	476,04€*

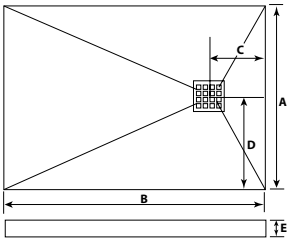

Références	A (mm)	B (mm)	C (mm)	D (mm)	E (mm)
800059 / 800608	800	1200	380	400	30
800061 / 800622	900	1400	380	450	30
800302 / 800303	900	1600	480	450	30
508735 / 508742	900	1800	540	450	30

RECEVEURS EN RÉSINE DE SYNTHÈSE

A poser ou à encastrer.
Découpable.
Résine de synthèse : charges minérales et résine polyester.
Surface antidérapante Classe 3 (norme UNI-ENV 12633-2002 annexe A).
Produit 100 % antibactérien avec une grande résistance aux produits chimiques (eau de javel, ammoniac...).
Résiste à la chaleur, au froid, aux intempéries, à l'abrasion et aux rayons UV.
Epaisseur 30 mm.
Livré avec bonde de douche horizontale Ø90 mm en acier inox (hauteur 4 cm).

FINITION BLANC

80 x 120 cm	Réf. 800059	358,95€*
90 x 140 cm	Réf. 800061	478,73€*
90 x 160 cm	Réf. 800302	555,18€*
90 x 180 cm	Réf. 508735	643,16€*

FINITION GRIS ANTHRACITE

80 x 120 cm	Réf. 800608	362,00€*
90 x 140 cm	Réf. 800622	488,11€*
90 x 160 cm	Réf. 800303	555,18€*
90 x 180 cm	Réf. 508742	643,16€*

* Prix Publics HT indicatifs

Cabine de douche YAKO

- ACCÈS D'ANGLE 80 cm
- VERRE TRANSPARENT 5 mm
- FERMETURE MAGNÉTIQUE

Accès d'angle carré 80 cm.
Panneaux en verre trempé transparent 5 mm.
2 portes coulissantes + 2 panneaux fixes.
Fermeture magnétique des portes.
Poignées en ABS chromé.
Profilés de finition aluminium peint blanc montés sur parois.
Panneaux de fond en verre coloris vert d'eau 4 mm avec colonne d'angle en PVC peint blanc.
Mitigeur mono-fonctionnel à hauteur de 145cm (hors de portée des enfants en bas âge).
Douchette 3 fonctions sur patère à hauteur fixe.
Flexible de douche double agrafage.
Receveur ABS blanc sur châssis métallique avec pieds réglables.
Bonde de douche Ø90 mm fournie.
Montage avec silicone.

Bac 80 x 80 cm **Réf. 492119** 410,18€*

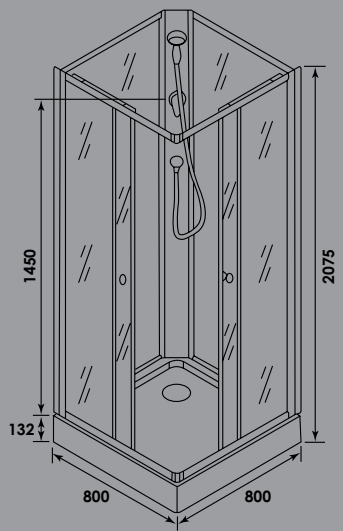

* Prix Publics HT indicatifs

Cabine de douche TAYA

- QUART DE CERCLE
- VERRE TRANSPARENT 5 mm
- MONTAGE SANS SILICONE
- FERMETURE MAGNÉTIQUE

Version Hydrothérapie

VERSION HYDROTHÉRAPIE

Panneaux en verre trempé transparent 5 mm.
2 portes coulissantes + 2 panneaux fixes.
Fermeture magnétique des portes.
Poignées en ABS chromé.
Profilés de finition aluminium peint blanc
livrés non montés sur parois.
Panneaux de fond en verre coloris gris 4 mm avec colonne d'angle en PVC peint blanc.
Mitigeur mono-fonctionnel à hauteur de 145cm (hors de portée des enfants en bas âge).
Douchette 3 fonctions sur patère à hauteur fixe.
Flexible de douche double agrafage.
Receveur ABS blanc sur châssis métallique avec pieds réglables.
Bonde de douche Ø90 mm fournie.

Bac 80 x 80 cm	Réf. 800007	463,85€*
Bac 90 x 90 cm	Réf. 800008	511,02€*

VERSION HYDROMASSAGE

Panneaux en verre trempé transparent 5 mm.
2 portes coulissantes + 2 panneaux fixes.
Fermeture magnétique des portes.
Poignées en ABS chromé.
Profilés de finition aluminium peint blanc
livrés non montés sur parois.
Panneaux de fond et colonne d'angle en verre coloris gris 4 mm.
Mitigeur mécanique avec inverseur de fonctions.
Barre de douche col de cygne avec pomme de tête ronde Ø200 mm et douchette 3 fonctions sur support coulissant.
Flexible de douche double agrafage.
4 buses de massage.
Receveur ABS blanc sur châssis métallique avec pieds réglables.
Bonde de douche Ø90 mm fournie.

Bac 80 x 80 cm	Réf. 800009	534,00€*
Bac 90 x 90 cm	Réf. 800010	565,89€*

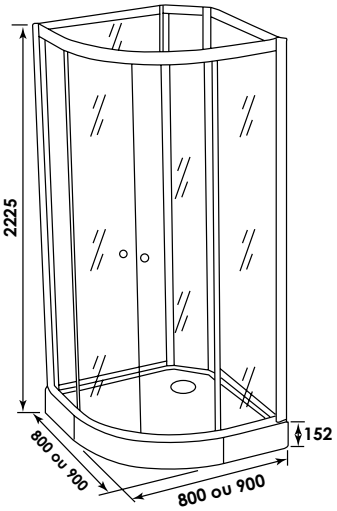

Version Hydromassage

* Prix Publics HT indicatifs

Cabine de douche ILDA

- ACCÈS D'ANGLE 110 x 80 cm
- HYDROMASSANTE
- VERRE TRANSPARENT 4/6mm
- MONTAGE PAR EMBOITAGE SANS SILICONE

2 panneaux fixes en verre trempé transparent 4 mm.
2 portes coulissantes en verre trempé transparent 6 mm.
Fermeture magnétique des portes.
Poignées en aluminium chromé.
Profilés de finition aluminium chromé livrés non montés sur parois.
Panneaux de fond et colonne d'angle en verre trempé 4 mm peint noir.
Mitigeur mécanique avec inverseur 3 fonctions.
Barre de douche col de cygne avec pomme de tête 200 x 200 mm et douchette monojet ABS chromé sur support coulissant.
Flexible de douche double agrafage 1,50 m.
6 buses de massage carrées.
Receveur rectangulaire en ABS blanc sur châssis métallique avec pieds réglables.
Bonde de douche Ø90 mm fournie.
Montage par emboîtage sans silicone.
Flexibles d'alimentation en eau FF15/21 non fournis.

Bac 110 x 80 cm	Réf. 509480	623,31€*

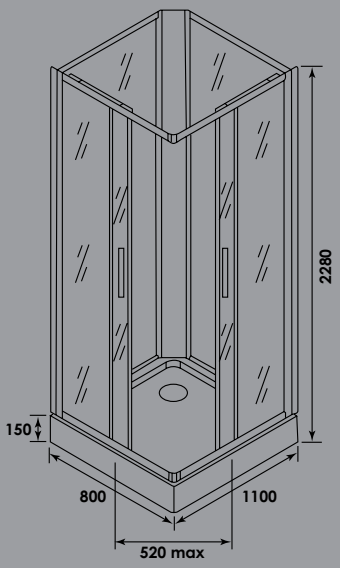

Assemblage facile et sécurisé des éléments par emboîtage

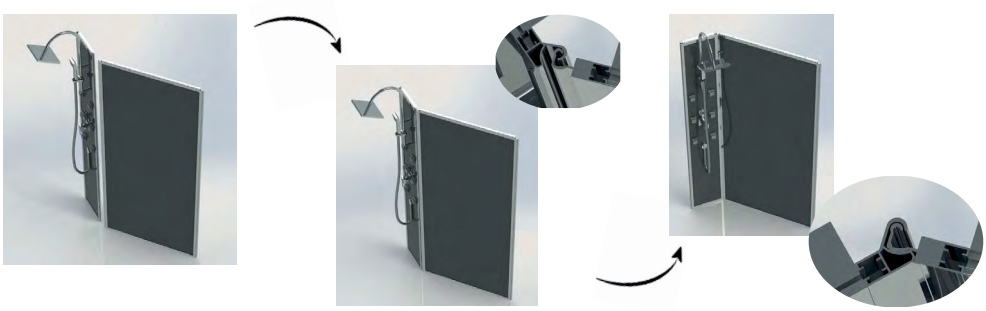

Hammel ROBINETTERIE

* Prix Publics HT indicatifs

Cabine de douche avec toit FLORE

- ACCÈS DE FACE 100 x 90 cm
- VERRE TRANSPARENT 6/8 mm
- MONTAGE SANS SILICONE
- FERMETURE MAGNÉTIQUE

Façade en verre trempé transparent 8 mm avec porte pivotante à ouverture réversible et poignée en inox chromé.
Panneaux latéraux en verre trempé transparent 8 mm.
Fermeture magnétique de la porte.
Profilés de finition aluminium peint blanc non montés sur parois.
Panneaux de fond en verre coloris gris 6 mm recevant un mitigeur monofonctionel, une douchette sur patère à hauteur fixe et flexible de douche double agrafage.
Etagère de rangement en verre.
Radio FM avec module de commande.
Toit extra-plat en verre coloris gris clair recevant une pomme de tête Ø200 mm encastrée, un haut parleur, une ventilation et 2 spots.
Receveur rectangulaire en ABS blanc sur châssis métallique avec pieds réglables.
Bonde de douche Ø90 mm fournie.
Montage sans silicone.
Flexibles d'alimentation en eau FF15/21 non fournis.

Bac 100 x 90 cm **Réf. 509216** 1513,05€*

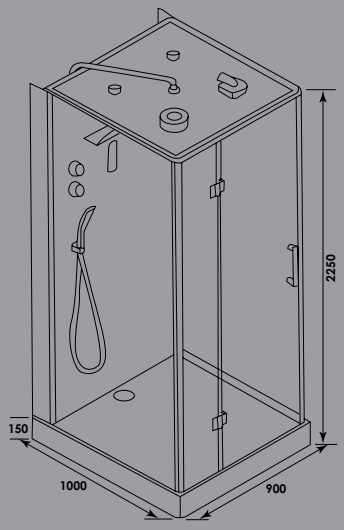

* Prix Publics HT indicatifs

Cabine de douche avec toit ALICE

- QUART DE CERCLE 90 cm
- VERRE TRANSPARENT 5 mm
- MONTAGE SANS SILICONE
- FERMETURE MAGNÉTIQUE

2 panneaux fixes pré-percés pour portes-serviettes extérieurs en verre trempé transparent 5 mm.
2 portes coulissantes en verre trempé transparent 5 mm avec poignées inox chromé.
Fermeture magnétique des portes.
Profilés de finition aluminium peint gris livrés non montés sur parois.
Panneaux de fond pré-percés en verre coloris perle noire 4 mm avec colonne d'angle en acrylique gris.
Mitigeur mécanique avec inverseur de fonctions.
Douchette 3 jets sur barre avec curseur réglable.
Flexible de douche double agrafage.
4 buses de massage.
Etagère de rangement en verre.
Radio FM.
Siège de soutien rétractable.
Toit en ABS gris recevant une pomme de tête Ø200 mm encastrée, un haut parleur, une ventilation et un spot.
Receveur en ABS blanc sur châssis métallique avec pieds réglables.
Bonde de douche Ø90 mm fournie.
Montage sans silicone.
Flexibles d'alimentation en eau FF15/21 non fournis.

Bac 90 x 90 cm **Réf. 491754** 883,35€*

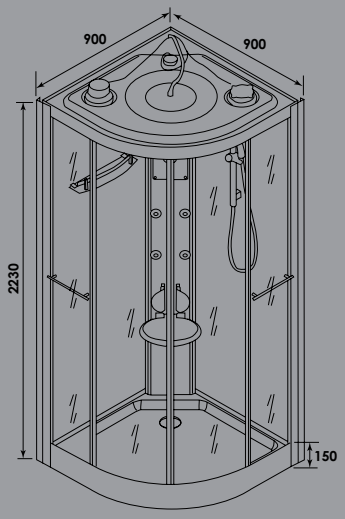

* Prix Publics HT indicatifs

Sèche-serviettes tout électrique

- DE 423 à 1000 WATTS
- ACIER BLANC OU CHROMÉ

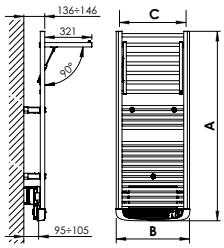

SÈCHE-SERVIETTES DRYER ACIER

Tout électrique. Tubes droits.
Thermostat analogique 7 fonctions.
Partie haute escamotable pour mise en mode étendoir ou étagère.
Thermo-soufflerie silencieuse 1000 W.
Protection IP 24 - Classe II.
Livré avec kit de fixation réglable.

Références	Nbr tubes	A (mm)	B (mm)	C (mm)
799-500E	16 + 6	1196	500	450
799-750E	23 + 6	1441	500	450

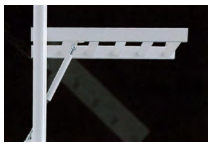

FINITION BLANC

500 Watts	Réf. 799-500E	540,91€*
750 Watts	Réf. 799-750E	564,18€*

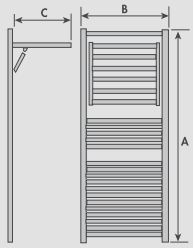

SÈCHE-SERVIETTES DINAMIC ACIER

Tout électrique. Tubes droits.
Thermostat analogique avec réglage de température et mode forcé 2 heures.
Partie haute escamotable pour mise en mode étendoir ou étagère.
Protection IP 44.
Câble électrique 70 cm.
Livré avec kit de fixation réglable.

Références	Nbr tubes	A (mm)	B (mm)	C (mm)
798-500E	16 + 6	929	500	321
798-750E	23 + 6	1209	500	321

FINITION BLANC

500 Watts	Réf. 798-500E	327,44€*
750 Watts	Réf. 798-750E	409,67€*

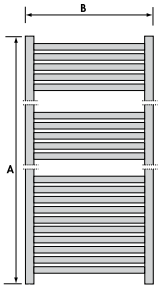

Sauf version chromée

SÈCHE-SERVIETTES OPTIMA ACIER

Tout électrique. Tubes droits.
Thermostat digital avec verrouillage parental, mode jour et horaires de déclenchement.
5 programmes possibles : confort, éco, hors-gel, auto et hebdo.
Protection IP 44.
Câble électrique 70 cm.
Livré avec kit de fixation réglable.

Références	Nbr tubes	A (mm)	B (mm)
1700-500E	18	992	500
1700-750E / 1700-500CE	27	1251	500
1700-1000E	40	1880	600

FINITION BLANC

500 Watts	Réf. 1700-500E	335,16€*
750 Watts	Réf. 1700-750E	376,64€*
1000 Watts	Réf. 1700-1000E	408,25€*

FINITION CHROMÉ

500 Watts	Réf. 1700-500CE	629,82€*

* Prix Publics HT indicatifs

Sèche-serviettes
Chauffage central ou mixte

- DE 423 à 966 WATTS
- ACIER BLANC

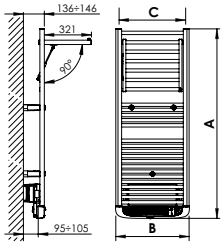

GARANTIE 5 ANS

Références	Nbr tubes	A (mm)	B (mm)	C (mm)
799-500	16 + 6	1196	500	450
799-750	26 + 6	1441	500	450

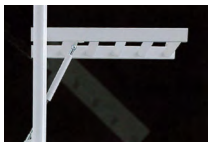

SÈCHE-SERVIETTES DRYER ACIER

Chauffage mixte. Tubes droits.
Chauffage central avec partie haute escamotable pour mise en mode étendoir ou étagère.
Chauffage électrique avec thermostat analogique 7 fonctions.
Chauffage d'appoint avec thermo-soufflerie silencieuse 1000 W.
Protection IP 24 - Classe II.
Livré avec kit de fixation réglable.
Finition : blanc RAL 9010.

500 Watts	Réf. 799-500	521,53€*
750 Watts	Réf. 799-750	599,04€*

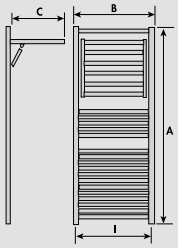

NF

GARANTIE 5 ANS

Références	Nbr tubes	A (mm)	B (mm)	I (mm)	C (mm)
798-500	16 + 6	929	500	450	321
798-600	23 + 6	1209	500	450	321
798-700	26 + 6	1454	500	450	321

SÈCHE-SERVIETTES DINAMIC ACIER

Chauffage central. Tubes droits.
Partie haute chauffante escamotable.
Raccordement 15/21.
Pression d'exercice maximum 5 bars.
Température de fonctionnement maxi. +90°C.
Livré avec kit de fixation réglable.
Livré sans raccord de réglage, ni robinet de chauffage.
Résistance en option.
Finition : blanc RAL 9010.

423 Watts	Réf. 798-500	193,78€*
559 Watts	Réf. 798-600	245,16€*
680 Watts	Réf. 798-700	278,24€*

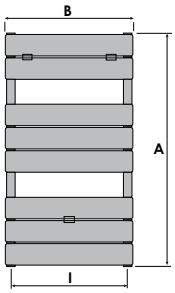

NF

Sauf 797-1000

GARANTIE 2 ANS

Références	Nbr lames	A (mm)	B (mm)	I (mm)
797-600	13	1230	600	550
797-700	16	1504	600	550
797-1000	2 x 13	1230	600	550

SÈCHE-SERVIETTES LINEA ACIER

Chauffage central.
Lames droites.
Raccordement 15/21.
Pression d'exercice maximum 4 bars.
Température de fonctionnement maxi. +90°C.
Livré avec kit de fixation réglable.
Livré sans raccord de réglage, ni robinet de chauffage.
Résistance en option.
Finition : blanc RAL 9010.

631 Watts	Réf. 797-600	278,47€*
740 Watts	Réf. 797-700	284,47€*
966 Watts	Réf. 797-1000	353,56€*

Hammel ROBINETTERIE

* Prix Publics HT indicatifs

Pack W.C

• SANS BRIDE, LUXE, SURÉLEVÉ OU SUSPENDU

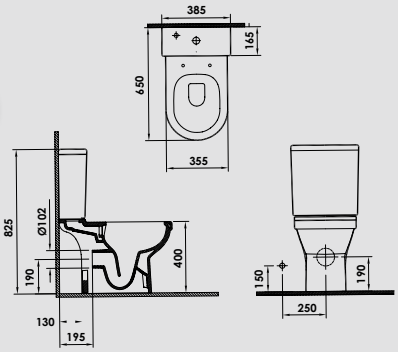

PACK W.C AU SOL SANS BRIDE

Réservoir porcelaine et cuvette porcelaine à intérieur sans bride pour une hygiène parfaite.
Sortie horizontale. Collecteur de rinçage amovible.
Mécanisme économiseur d'eau 3/6 litres et robinet flotteur.
Double poussoir affleurant.
Abattant double avec frein de chute 2,67 kg.
Finition : blanc.

NF Réf. 979716 326,84€*

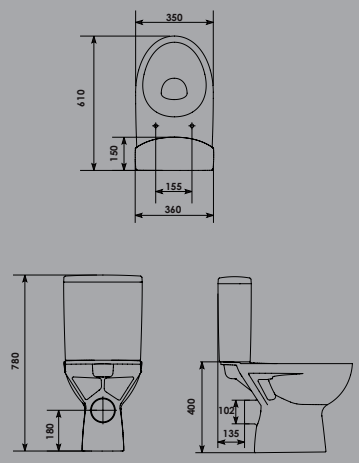

PACK W.C AU SOL LUXE

Réservoir porcelaine et cuvette carénée porcelaine.
Sortie horizontale.
Mécanisme économiseur d'eau 3/6 litres.
Double poussoir affleurant.
Robinet flotteur silencieux.
Abattant double thermodur anti-bactérien 2,2 kgs.
Finition : blanc.

Réf. 384716 207,24€*

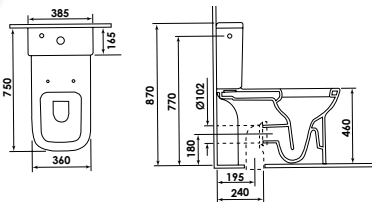

PACK W.C AU SOL SURÉLEVÉ

Conforme à la réglementation liée à l'équipement P.M.R.
Réservoir et cuvette porcelaine.
Sortie horizontale.
Mécanisme économiseur d'eau 3/6 litres à double poussoir affleurant.
Robinet flotteur silencieux.
Abattant Duroplast avec charnières acier inox.
Finition : blanc.

NF Réf. 417416 232,73€*

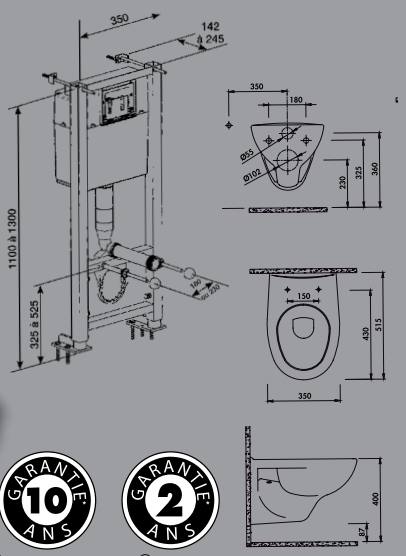

GARANTIE 10 ANS Bâti-support

GARANTIE 2 ANS Cuvette

PACK W.C SUSPENDU

Bâti-support universel avec 6 fixations au sol ou 2 fixations au sol et 2 au mur.
Réservoir anti-bruit et anti-condensation avec mécanisme et robinet flotteur silencieux.
Plaque de commande 3/6 litres.
Kit d'évacuation coudé Ø100 mm.
Cuvette porcelaine vitrifiée avec abattant double thermodur.
Finition : blanc.

NF Réf. P7850-30 317,13€*

* Prix Publics HT indicatifs

Entrez dans l'univers de la salle de bains

Votre salle de bains sur mesure sur

www.rhammel.fr

- Sélectionnez les produits.
- Contactez votre installateur, il saura vous conseiller.

©Hammel2017 - Tous droits réservés - Reproduction interdite - Photos non contractuelles - Robinetterie Hammel SAS au capital de 700 000 euros - n° 681 980 041 RCS Périgueux

www.hammel.fr

Hammel ROBINETTERIE

Accès 24h/24, 7j/7

Pour vous professionnels, disponibilité en temps réel sur 20 000 produits.

Retrouvez nous sur

HAMMEL Robinetterie : ZAE de Saltgourde BP 208 - Marsac sur l'Isle - 24 052 Périgueux CT Cedex 9
Tel. 05 53 02 86 86 - Fax. 05 53 54 24 24 - www.hammel.fr