Circulateur chauffage

ÉNERGIE Classe A

EEI ≤0.23

CIRCULATEUR AUTOMATIQUE PETIT COLLECTIF

Pour tout système de chauffage petit collectif.
Hauteur manométrique 0,60 à 7 mètres.
Répond aux exigences fixées par le règlement de la Commission Européenne N°641/2009.
Réglage simple et intuitif : sélection programme par régulateur.
Fonction auto-dégommage : pour remise en route facilitée.
Passe câble anti-cisaillement avec lamelles de serrage et garniture d'étanchéité incorporée.
Classe isolement H - IP 44.
Pression maximum 6 bars.
Température du liquide +2°C à +95°C.
Température d'ambiance maximum +40°C.
Raccordement 40/49.
Entraxe 180 mm.

Réf. 9180SC

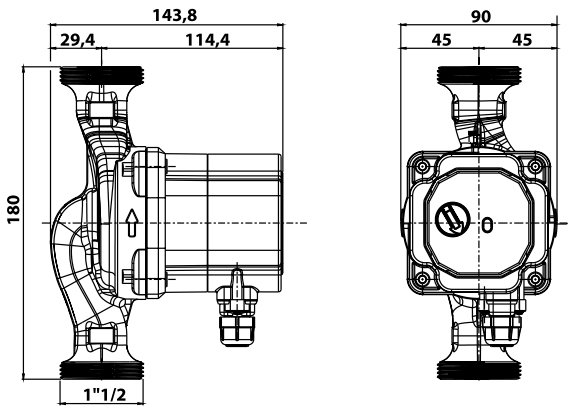

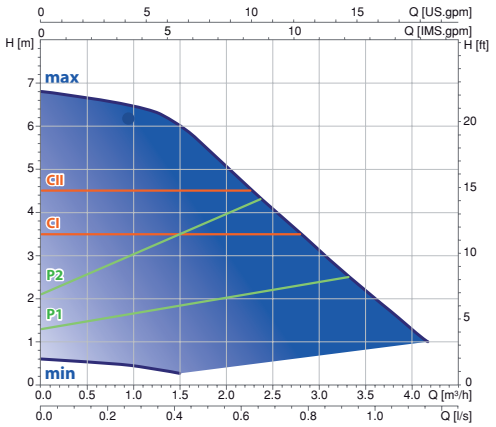

HAMMEL Robinetterie : ZAE de Saltgourde BP 208 - Marsac sur l'Isle - 24 052 Périgueux CT Cedex 9
Tel. 05 53 02 86 86 - Fax. 05 53 54 24 24 - www.hammel.fr