Rolf

Gamme ACCESS'O

Colonne thermostatique

Installation en façade.
Mitigeur thermostatique 2 sorties :
- Butée de sécurité à 38°C.
- Ecrous prisonniers 20/27.
- Raccords muraux excentrés avec rosaces.

Colonne en laiton chromé Ø20 mm.
Inverseur céramique sur croisillon de débit.
Pomme de tête anticalcaire 200 x 200 mm.
Douchette carrée monojet anticalcaire.
Flexible PVC 1,75 m.

	Réf.
Chromé	**4749**

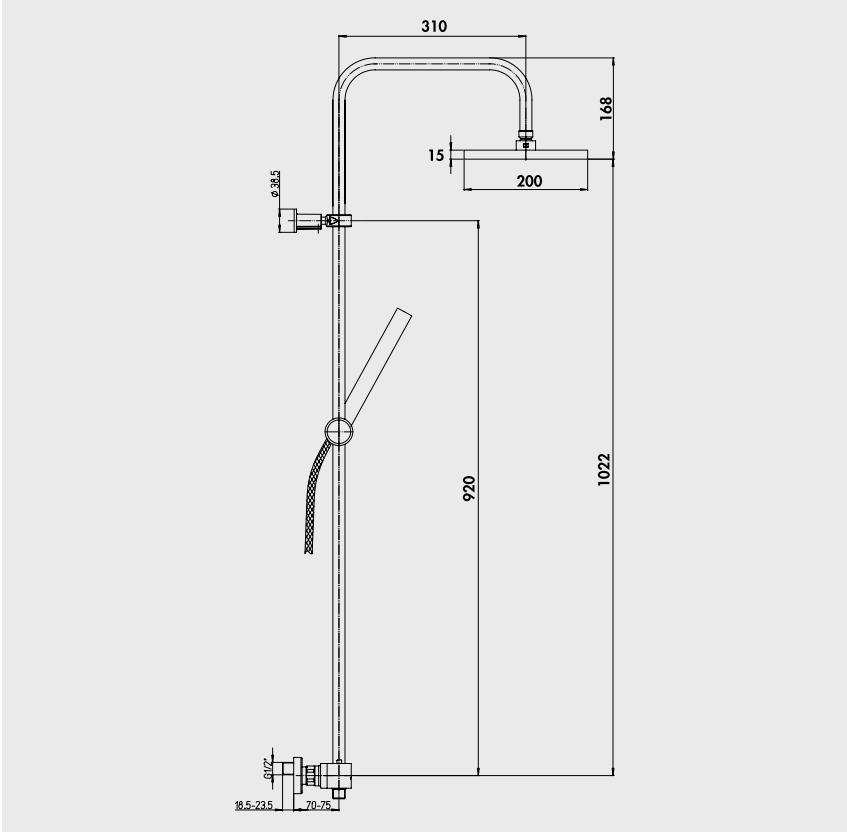

PIÈCES DÉTACHÉES	
Cartouche thermostatique	**6280**
Inverseur pomme/douchette	**6281**
Douchette	**6282**
Pomme de tête	**6283**

R_4749-0319nbv01