Rolf

Gamme **ABSOLU Advance**

Attestation SANITAIRE Conformité

GARANTIE 2 ANS

FIXOFAST

Pose accélérée grâce aux contre-écrous verrouillables à étanchéité intégrée

Colonne thermostatique personnalisable

Installation en façade.
Mitigeur thermostatique 2 sorties maximum :
- Limitation de température à +50°C.
- Butée de sécurité à 38°C.
- Débit régulé par tête céramique 1/2 tour.
- Écrous prisonniers 20/27.
- Raccords muraux excentrés avec système facilitant FIXOFAST et rosaces.
- Filtres et clapets anti-retour intégrés au corps.

Colonne télescopique en laiton chromé Ø23mm.
Inverseur céramique sur croisillon de débit.
Pomme de tête anticalcaire 360 x 240 mm.
Douchette monojet anticalcaire Ø118 mm.
Flexible PVC lisse 1,50 m.
Support de douchette coulissant avec bouton.

	Réf.
Chromé	**503014017**

Thermostatique livré avec 2 bagues de couleur interchangeables.

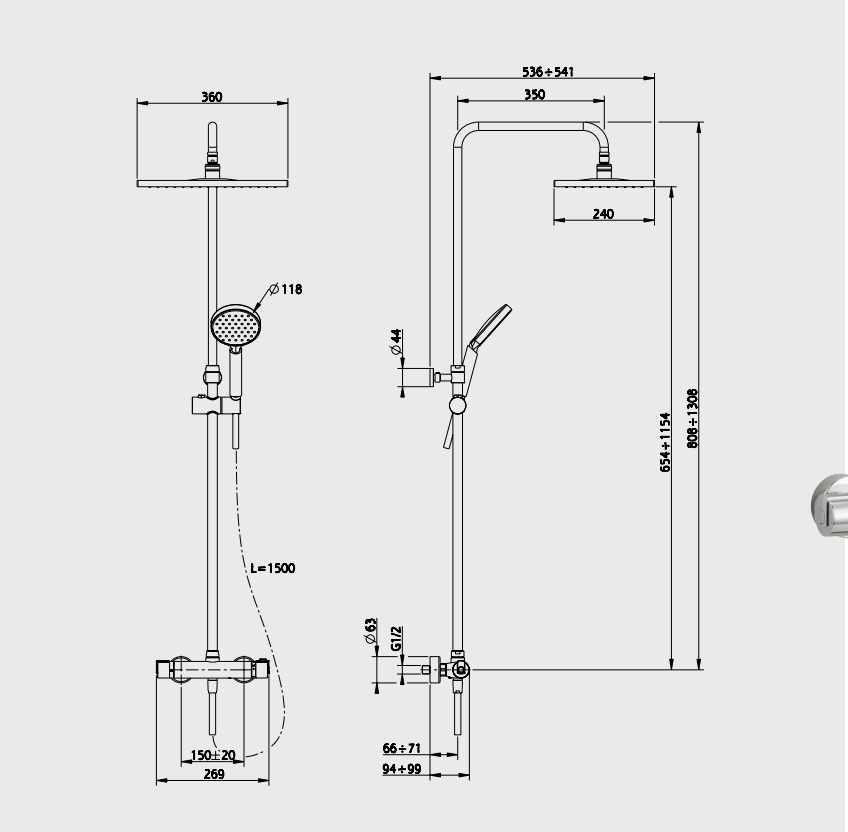

PIÈCES DÉTACHÉES

Cartouche thermostatique	**6301**
Tête céramique	**5111I**
Croisillon température	**6305**

R_503014017-221121nb01